ARMARE PERETI
SECTIUNE b - b
Scara 1:50

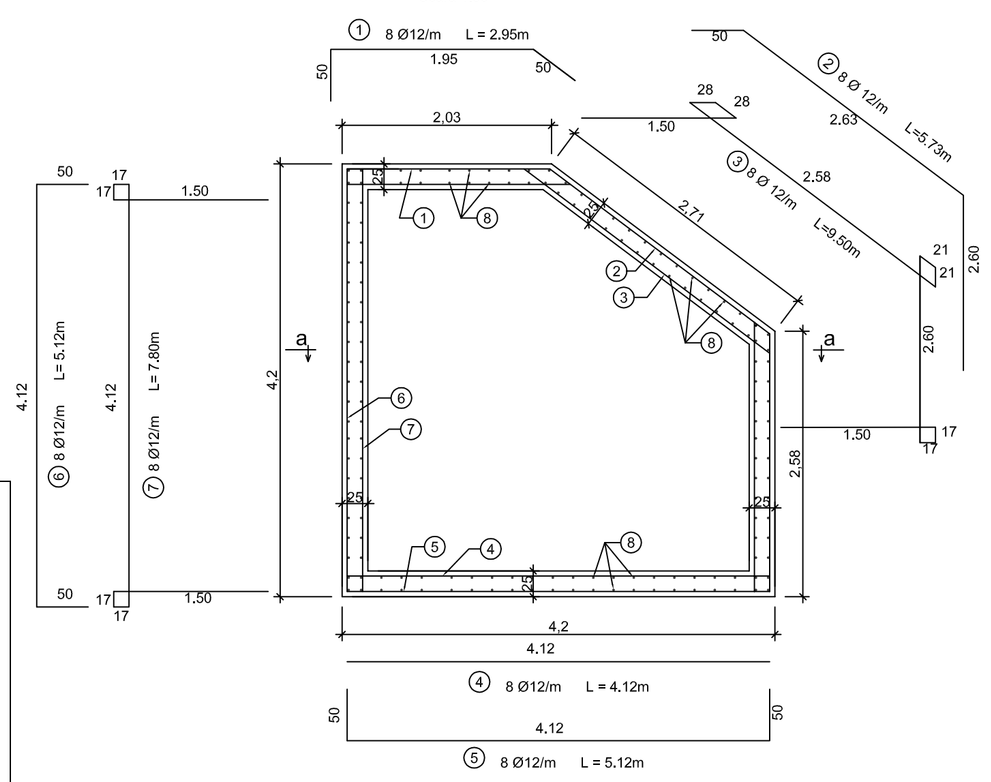

ARMARE PERETI
SECTIUNE a - a
Scara 1:50

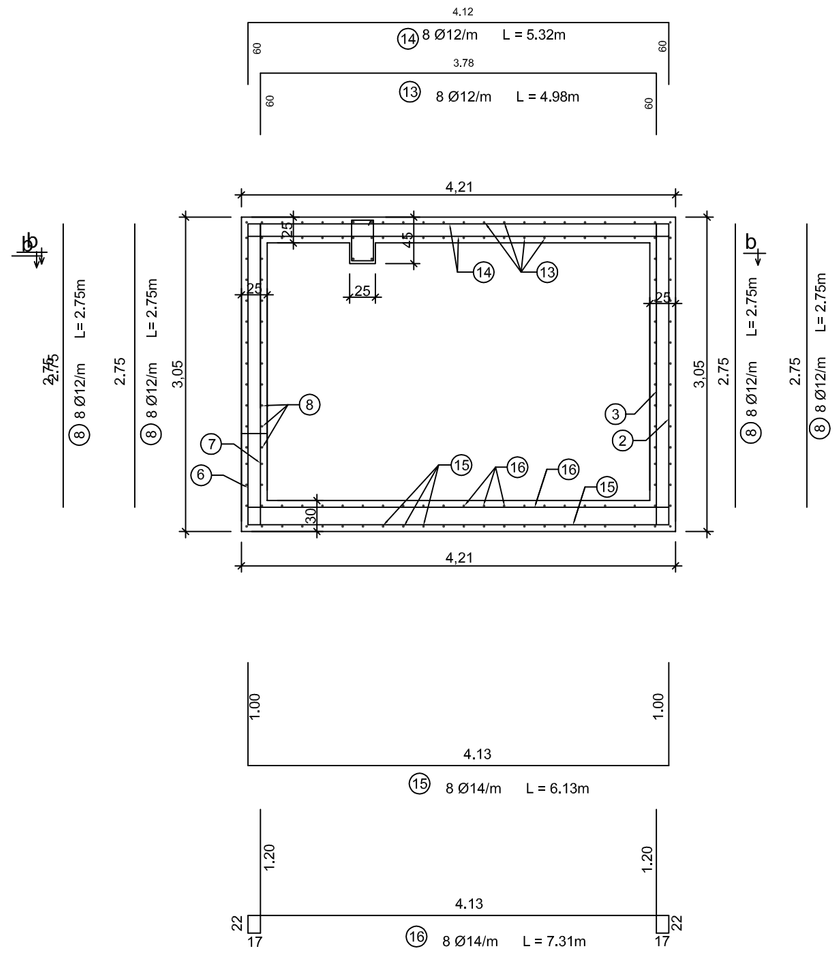

ARMARE PLANSEU
Scara 1:50

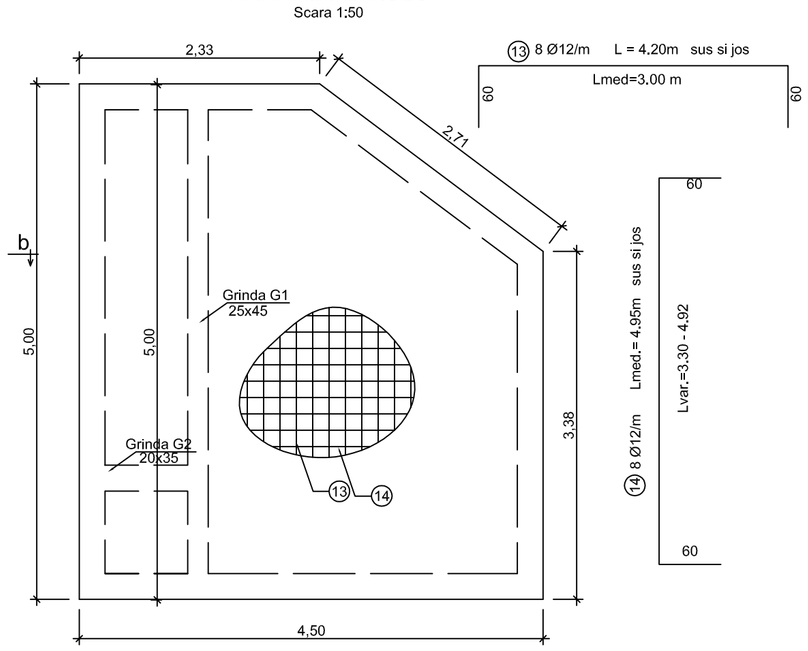

Armare cos acces
Scara 1:50

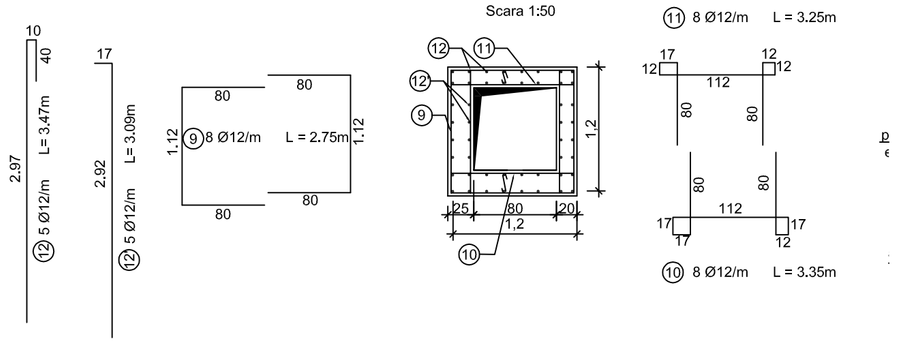

GRINDA G1
Scara 1:50

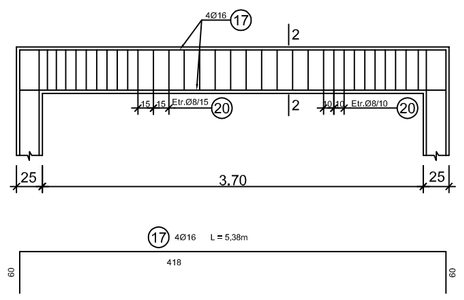

SECTIUNE 2 - 2
Scara 1:20

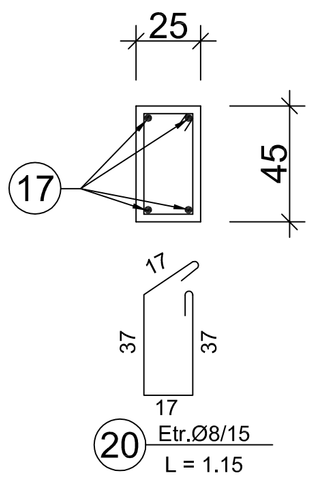

Extras de armatura							
				Lungimi/Ø			
				OB 37	PC 52		
Marca	Ø	Lung.(m)	Nr.buc.	8	12	14	16
1	12	2,95	24		71		
2	12	5,73	24		138		
3	12	9,50	24		228		
4	12	4,12	24		99		
5	12	5,12	24		123		
6	12	5,12	24		123		
7	12	7,80	24		187		
8	12	2,75	144		396		
9	12	2,75	50		138		
10	12	3,35	24		80		
11	12	3,25	24		78		
12	12	3,47	38		132		
12'	12	3,09	38		117		
13	12	4,98	36		179		
14	12	5,32	40		213		
15	14	6,13	76			466	
16	14	7,31	76			556	
17	16	5,38	4				22
18	16	1,44	4				6
19	8	0,92	8	7			
20	8	1,15	38	44			
21	16	4,75	4				19
22	16	5,9	2				12
Total lungimi/Ø				51	2313	1021	58
Greutate/ml				0,395	0,888	1,208	1,578
Greutate/Ø				20	2054	1234	92
Total kg.				3503			

ARMARE GOLURI
Scara 1:50

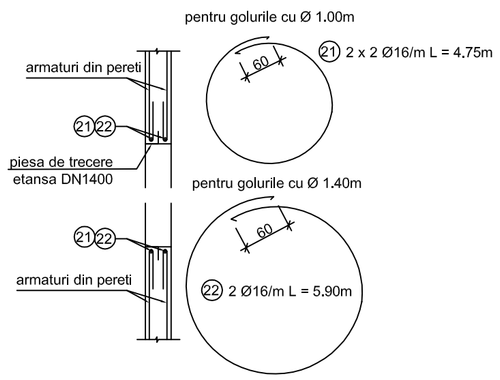

GRINDA G2
Scara 1:50

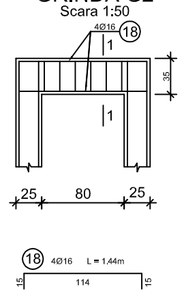

SECTIUNE 1 - 1
Scara 1:20

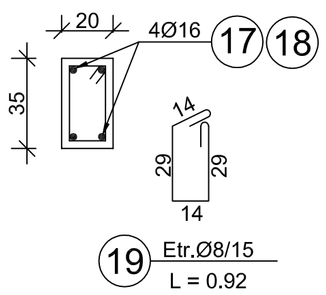

Clasa de expunere XA1
Beton armat clasa C25/30
Beton uzura clasa C25/30
Beton egalizare C6/7.5
Armare OB37 si PC52
a = 4 cm
Ciment tip CEM I sau SR I

VERIFICAT,
conform Lg.10/95 art.5a si b si HGR 925/95

REPRODUCEREA, \M+000CEMPRUMUTAREA SAU EXPUNEREA ACESTUI DOCUMENT, PRECUM \M+000AI TRANSMITEREA INFORMA\M+000DEILOR CON\M+000DEINUTE ESTE PERMIS\M+000C3 NUMAI \M+000CEN CONDIM+000DEILE STIPULATE \M+000CEN CONTRACT. UTILIZAREA EXTRACONTRACTUAL\M+000C3 NECESIT\M+000C3 ACORDUL SCRIS AL **ISPE** S.A.

Proiectat	Ing. S. Badea	Cod borderou: I-1057.03.031-G0 -001	A2(420x594=0.249 mp)
Verificat	Ing. A. Fatu	C-da/contr./poz: 24183/5876/4091/24.B.1	
Aprobat	Ing. L. Chivu	Data: decembrie 2008	

Obiectiv: Cartier Ion Creanga
Beneficiar: Municipiul Bucuresti; Faza:PT+CS
Denumire contract: Reabilitarea zonelor urbane cu deficit major in retele publice de alimentare cu apa si canalizare in zona Ion Creanga
Denumire lucrare: Strada NICOLAE CANEA - Canal

CAMERA DE INTERSECTIE RETELE DE CANALIZARE
STRADA NICOLAE CANEA - STRADA NEMIRA
PLAN ARMARE (CI2)

Institutul de Studii \M+000BAI Proiectu\M+000E3ri Energetice S.A.
cod unic de inregistrare: **8630885**
office@ispe.ro, www.ispe.ro

Scara: 1:50,1:20

I-1057.03.031-H3-003